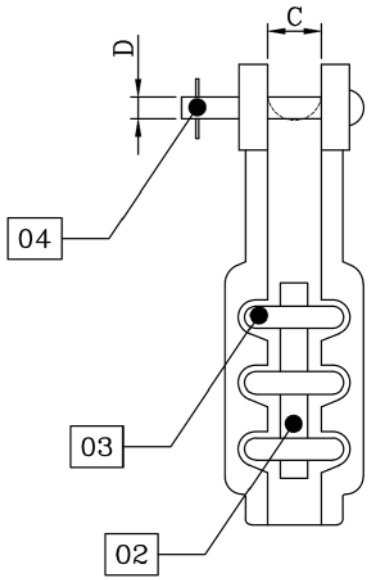


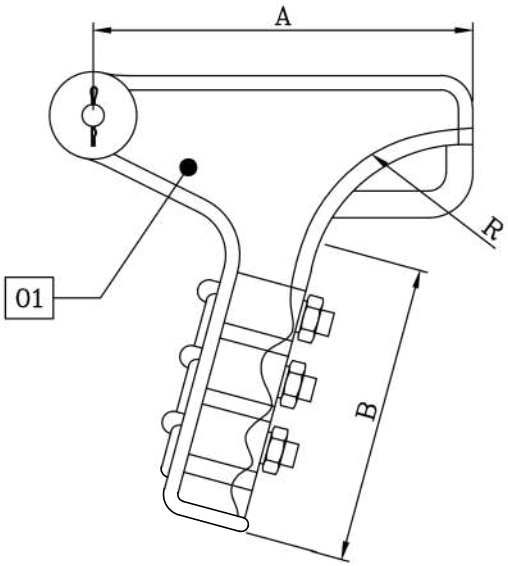


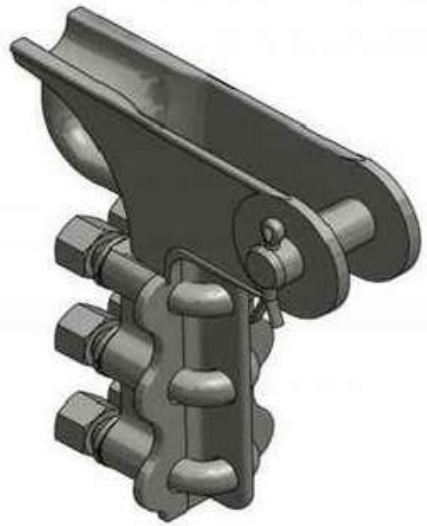

NORMA FABRICACION: UNE / ANSI–NEMA / ASTM

| ITEM | DESCRIPCION | CANT. | MATERIAL |
|---|---|---|---|
| 04 | Pin de Ø5/8" con pasador de bronce o acero inoxidable | 1 | Acero Galvanizado ASTM A–153 |
| 03 | Pernos U–bolt Ø1/2" c/1T, 1AP | 3 | Acero Galvanizado ASTM A–153 |
| 02 | Gusano de sujecion | 1 | Hierro Nodular |
| 01 | Cuerpo de anclaje | 1 | Hierro Nodular |

| CODIGO | CONDUCTOR | | | | DIMENSIONES | | PERNOS | | CARGA DE ROTURA GARANTIZADO (KN) | PESO (Kg) |
|---|---|---|---|---|---|---|---|---|---|---|
| | DIAMET. | | SECCION | | | | | | | |
| | Min. | Max | Min. | Max | | | N° | Ø | | |
| D1GR0604 | 7.6 | 14.3 | 35 | 120 | A | 125 mm | 3 | 1/2" | 100 | 2.88 |
| | | | | | B | 130 mm | | | | |
| | | | | | C | 22.5 mm | | | | |
| | | | | | D | 16 mm | | | | |
| | | | | | R | 120 mm | | | | |

EMPRESA: ELECTRO FERRETERO V&E

FECHA: 20/04/19

ESCALA: S/E

GRAPA DE ANCLAJE TIPO PISTOLA DE 3 PERNOS P/COND. 35–120 mm2 DE F°G° (P)

LAMINA N°: 03C–A–C

DIBUJADO POR: J.P