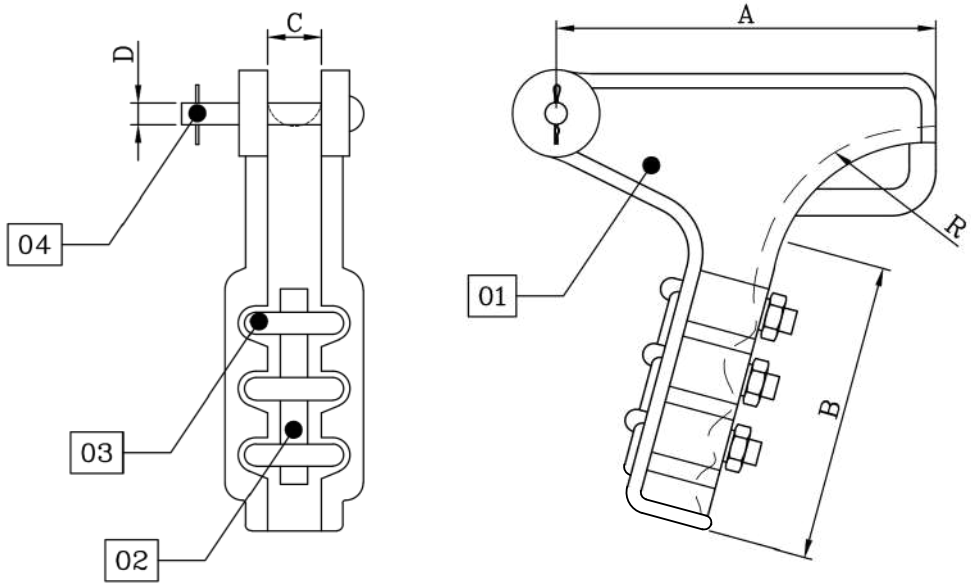

NORMA FABRICACION: UNE / ANSI–NEMA / ASTM

ITEM	DESCRIPCION	CANT.	MATERIAL
04	Pin de Ø5/8" con pasador de bronce o acero inoxidable	1	Acero Galvanizado ASTM A–153
03	Pernos U–bolt Ø1/2" c/1T, 1AP	3	Acero Galvanizado ASTM A–153
02	Gusano de sujecion	1	Aleacion de aluminio
01	Cuerpo de anclaje	1	Aleacion de aluminio

CODIGO	CONDUCTOR				DIMENSIONES		PERNOS		CARGA DE ROTURA GARANTIZADO (KN)	PESO (Kg)
	DIAMET.		SECCION							
	Min.	Max	Min.	Max			N°	Ø		
D1GR0506	6.5	14.3	25	120	A	135 mm	3	1/2"	60	1.45
					B	138 mm				
					C	21 mm				
					D	16 mm				
					R	120 mm				

EMPRESA: ELECTRO FERRETERO V&E

FECHA: 20/04/19

ESCALA: S/E

GRAPA DE ANCLAJE TIPO PISTOLA DE 3 PERNOS P/COND. 25–120 mm2 DE AL (W)

LAMINA N°: 02C–A–C

DIBUJADO POR: J.P